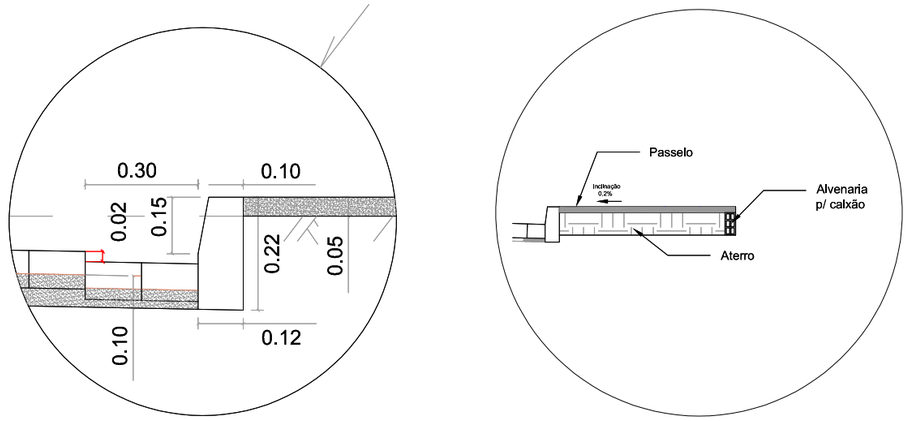

RAMPA DE ACESSIBILIDADE

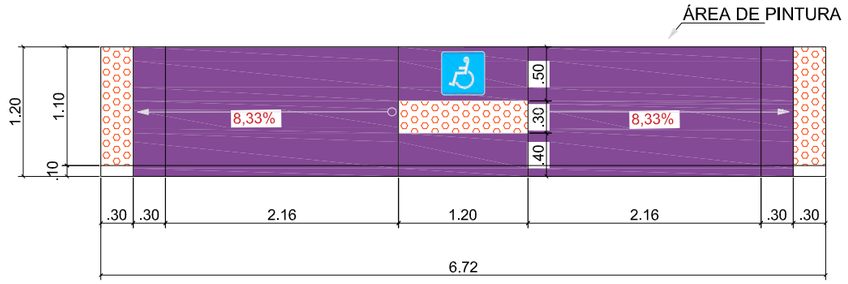

CORTE RAMPA

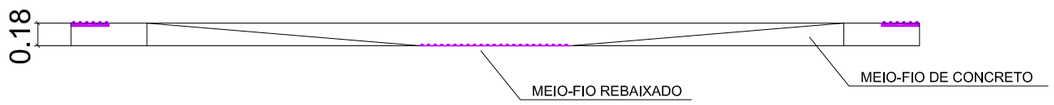





Sinal		Cor	
Forma	Código		
	A-18	Fundo	Amarela
		Símbolo	Preta
		Orla Interna	Preta
		Orla externa	Amarela

Via	Lado (m)	Orla Interna (m)	Orla externa (m)
Urbana	0,60	0,018	0,009

Sinal		Cor	
Forma	Código		
	R-19	Fundo	Branco
		Símbolo	Preta
		Orla	Vermelha
		Letra	Preta

Via	Dlâmetro (m)	Orla (m)
Urbana	0,750	0,050

ONDULAÇÃO TRANSVERSAL

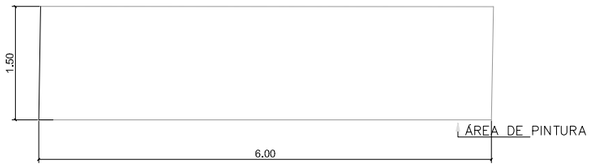

CORTE ONDULAÇÃO

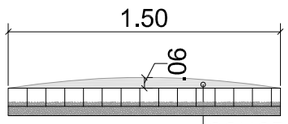

CONCRETO SIMPLES

REVISÃO	DESCRIÇÃO	DATA
00	EMISSÃO	20/02/2026

PROJETO EXECUTIVO DE ENGENHARIA

CONTRATADA

CONTRATANTE

Prefeitura Municipal de Nossa Senhora das Dores/SE
CNPJ: 13.094.446/0001-74

PROJETO DE INFRAESTRUTURA

POVOADO VARGINHA/ NOSSA SENHORA DAS DORES

PROJETO GEOMÉTRICO DE RUA

AUTO

gov.br Documento assinado digitalmente
CASSIO LOURRAN OLIVEIRA PIRES
Data: 25/05/2026 10:36:59-0300
Verifique em https://validar.iti.gov.br

CONTRATANTE:

AUTOR DO PROJETO: Cássio Lourran Oliveira Pires
CREA/SE 272293098-3/SE

Prefeitura Municipal de Nossa Senhora das Dores/SE

DATA: 20/02/2026

ESCALA: 1:1000

EDITORAÇÃO Cássio Lourran Oliveira Pires

TÍTULO DOS DESENHOS:
Detalhes
-
-

PRANCHA: 03/03

TÍTULO DOS DESENHOS:
PAV VARGINHA - TERRAPLENAGEM C3D